# 組　合　せ　表

## 【男子個人の部】

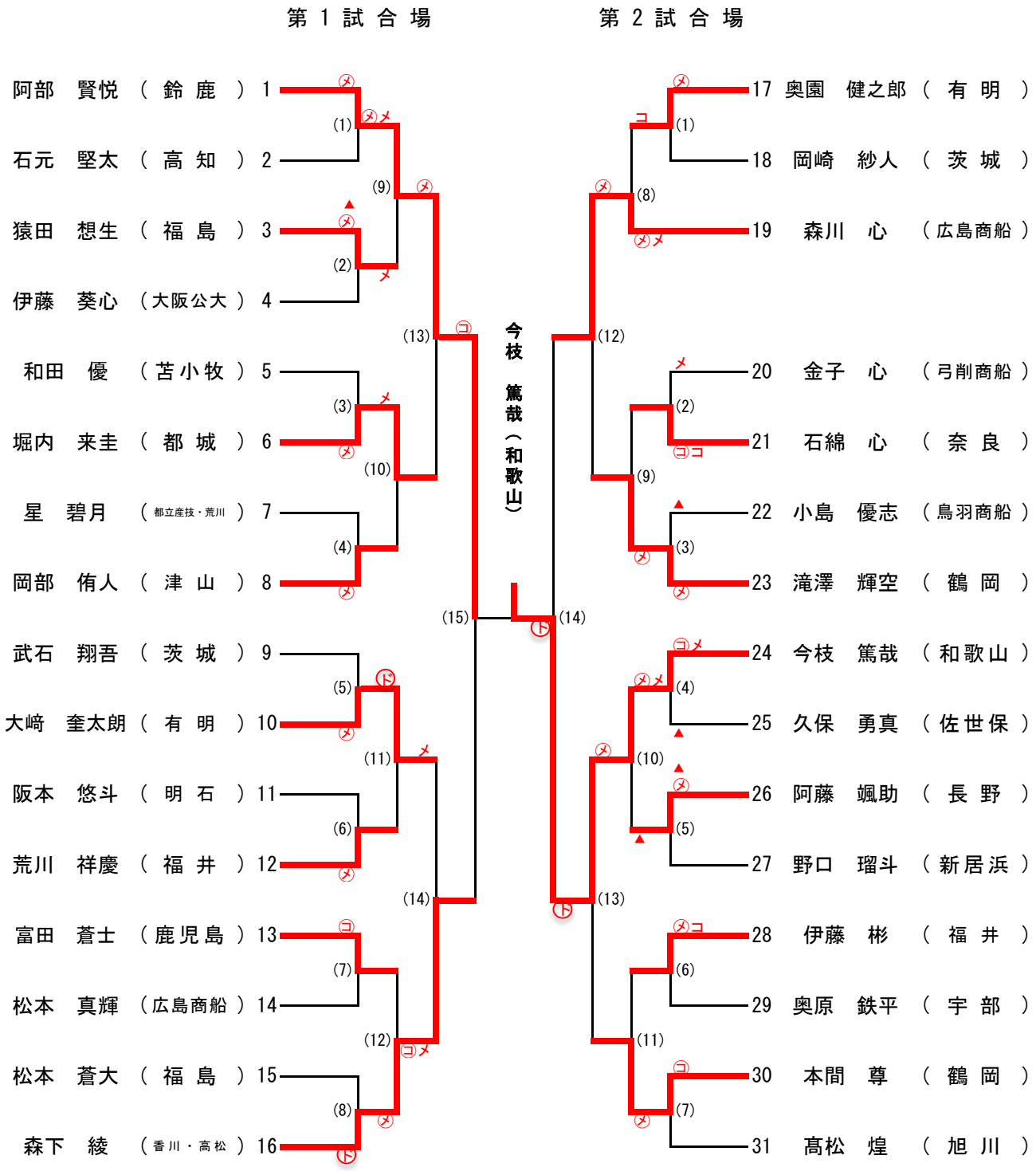
第 1 試 合 場
第 2 試 合 場
阿部　賢悦　（ 鈴 鹿 ） 1
石元　堅太　（ 高 知 ） 2
猿田　想生　（ 福 島 ） 3
伊藤　葵心　（大阪公大） 4
和田　優　（ 苫 小 牧 ） 5
堀内　来圭　（ 都 城 ） 6
星　碧月　（ 都立産技・荒川 ） 7
岡部　侑人　（ 津 山 ） 8
武石　翔吾　（ 茨 城 ） 9
大﨑　奎太朗（ 有 明 ） 10
阪本　悠斗　（ 明 石 ） 11
荒川　祥慶　（ 福 井 ） 12
富田　蒼士　（ 鹿 児 島 ） 13
松本　真輝　（広島商船） 14
松本　蒼大　（ 福 島 ） 15
森下　綾　（ 香 川 ・ 高 松 ） 16
17 奥園　健之郎（ 有 明 ）
18 岡崎　紗人　（ 茨 城 ）
19 森川　心　（広島商船）
20 金子　心　（弓削商船）
21 石綿　心　（ 奈 良 ）
22 小島　優志　（鳥羽商船）
23 滝澤　輝空　（ 鶴 岡 ）
24 今枝　篤哉　（ 和 歌 山 ）
25 久保　勇真　（ 佐 世 保 ）
26 阿藤　颯助　（ 長 野 ）
27 野口　瑠斗　（ 新 居 浜 ）
28 伊藤　彬　（ 福 井 ）
29 奥原　鉄平　（ 宇 部 ）
30 本間　尊　（ 鶴 岡 ）
31 髙松　煌　（ 旭 川 ）
今枝　篤哉（和歌山）