組　合　せ　表

【女子個人戦】
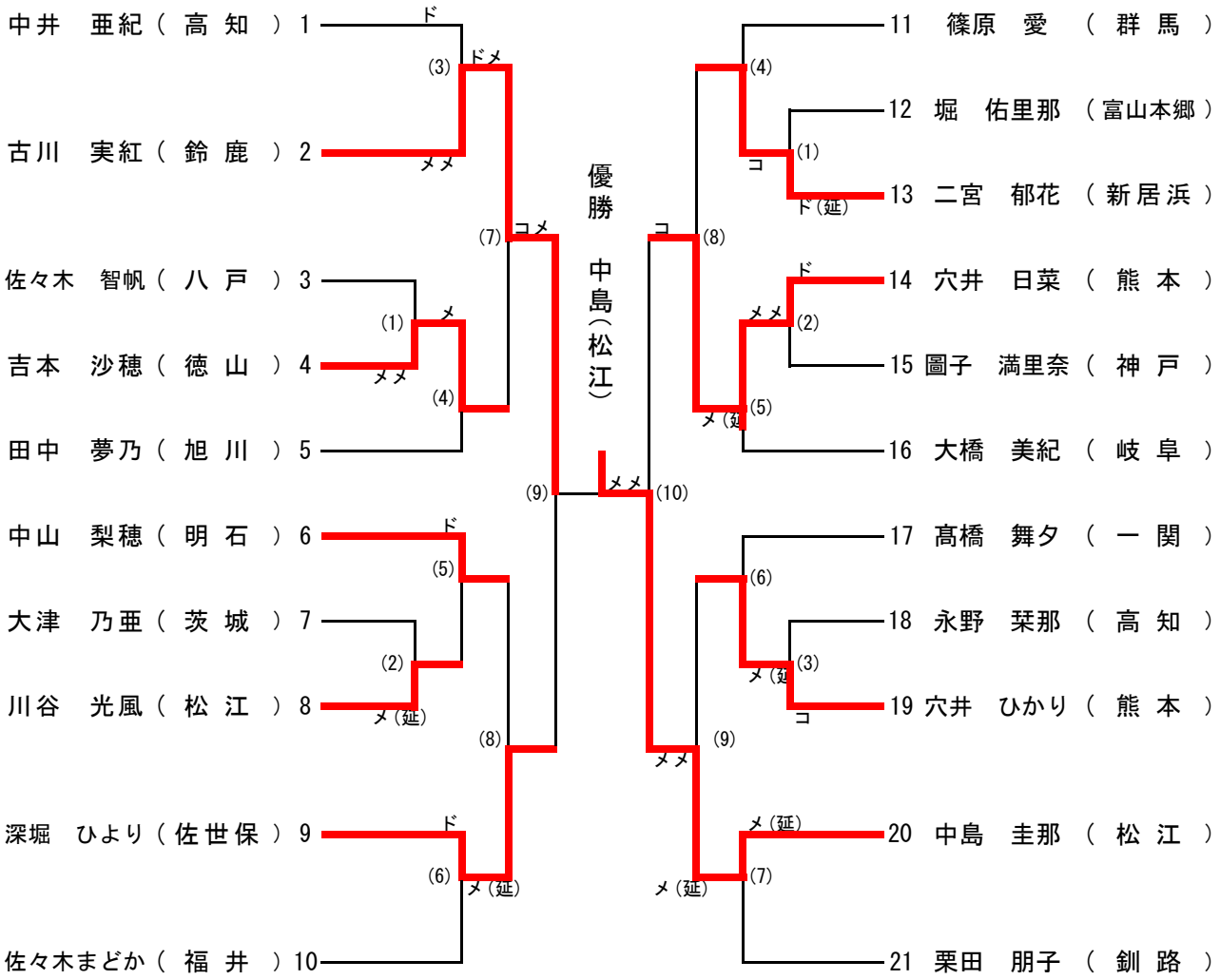
第 1 試 合 場　　第 2 試 合 場